NE.F.02.14.00.000СБ

Мал. 1

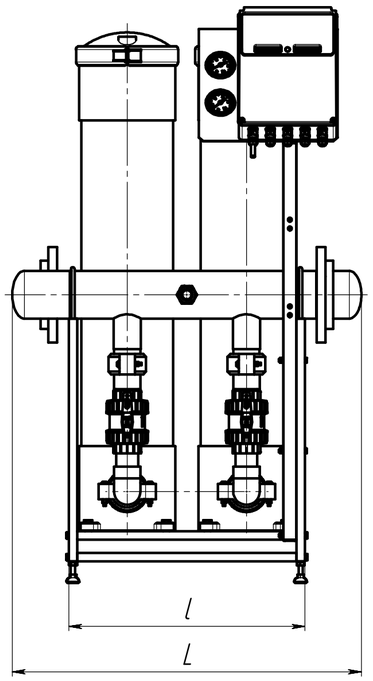

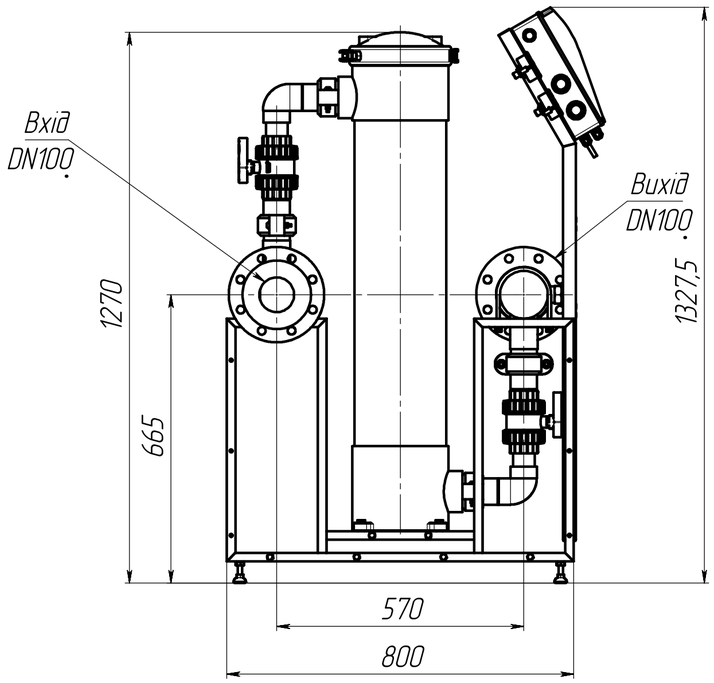

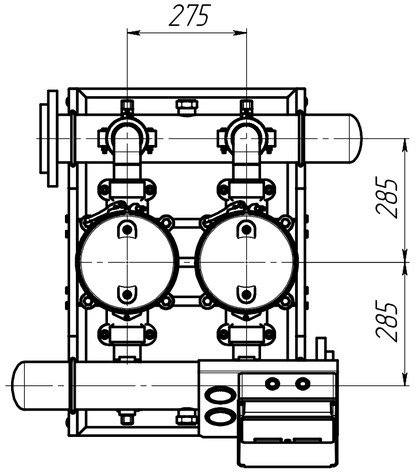

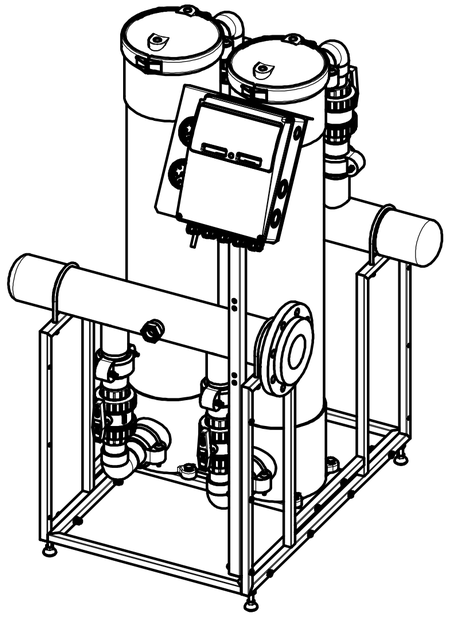

Мал. 2
Решта – див. мал. 1

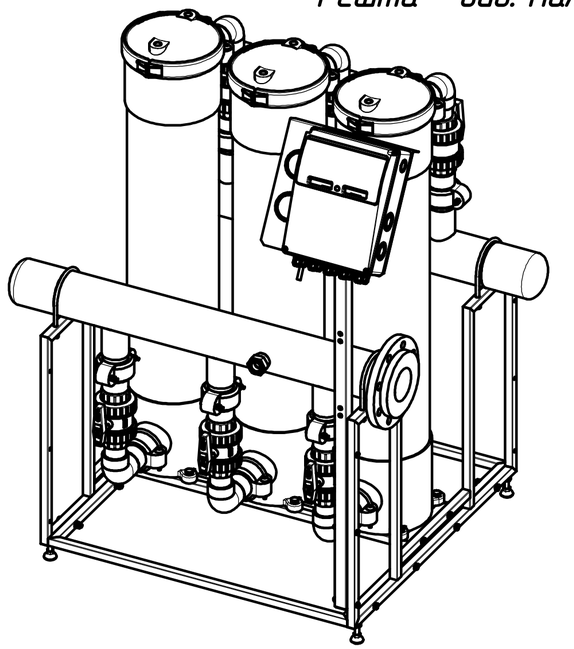

Мал. 3
Решта – див. мал. 1

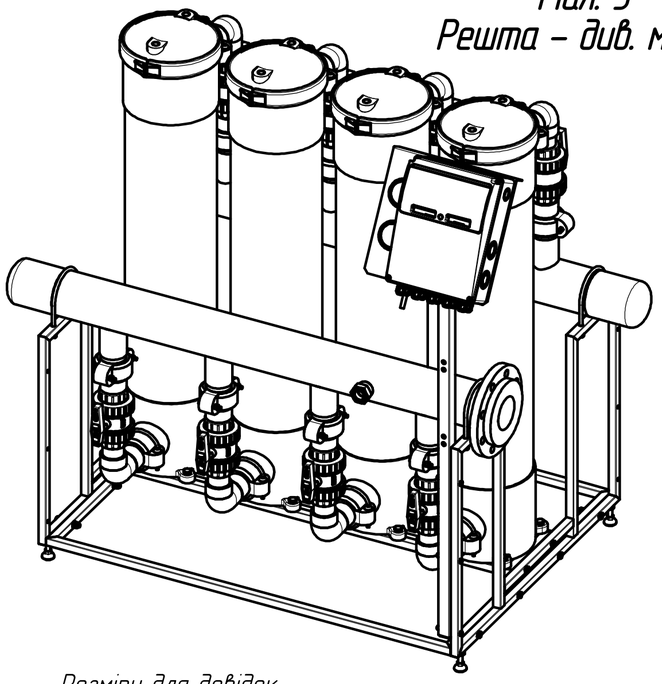

Розміри для довідок.

Позначення	Призначення	Мал.	l, мм	L, мм
NE.F.02.14.00.000	ADF 241R-S	1	545	805
-01	ADF 341R-S	2	820	1080
-02	ADF 441R-S	3	1095	1355

Зм.	Арк.	№ докум.	Підп.	Дата
Розроб.		Маліков		
Перев.		Залогін		
Т. контр.		Кирик		
Н. контр.		Шира		
Затв.		Токарєв		

NE.F.02.14.00.000СБ

Система фільтрації ABF x41R-S

Сборочный чертеж

Літера	Маса	Масштаб
	-	1:10
Аркуш 1	Аркушів 1	

ПП "Нерекс"

Шифр:

Копіював

Формат А2

Перв. застосуб.

Довідковий №

Підп. і дата

Інв. № дубл.

Взам. інв. №

Підп. і дата

Інв. № справж.

Файл NE.F.02.14.00.000 – Система фільтрації ABF x41R-S