NE.F.02.13.00.000-01СБ

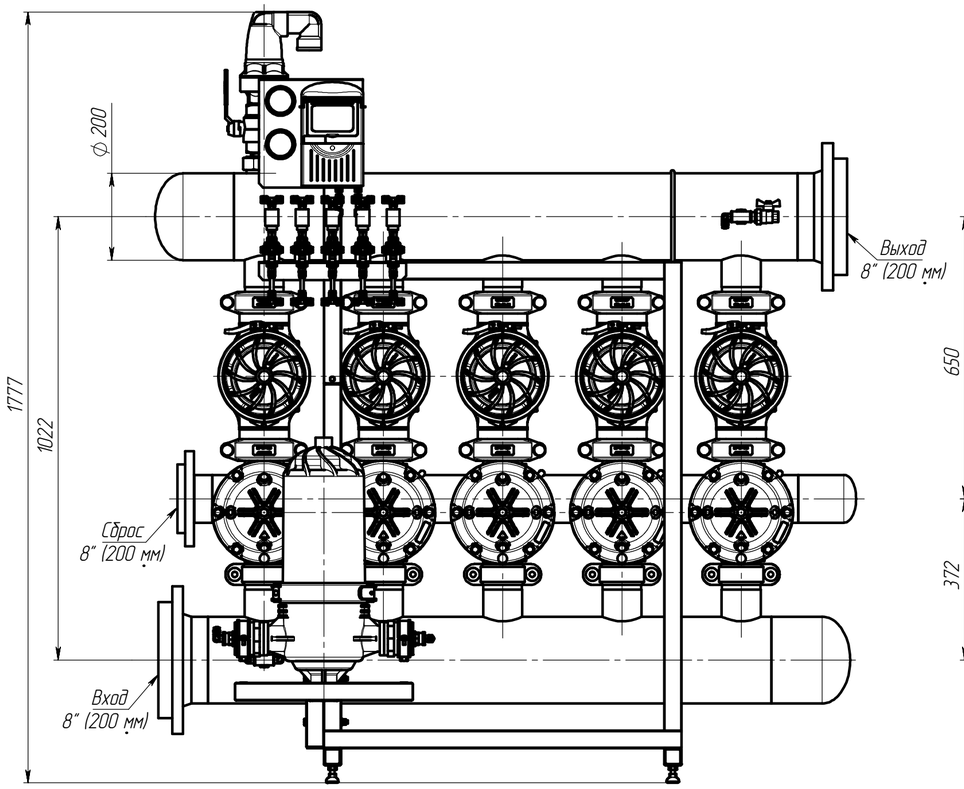

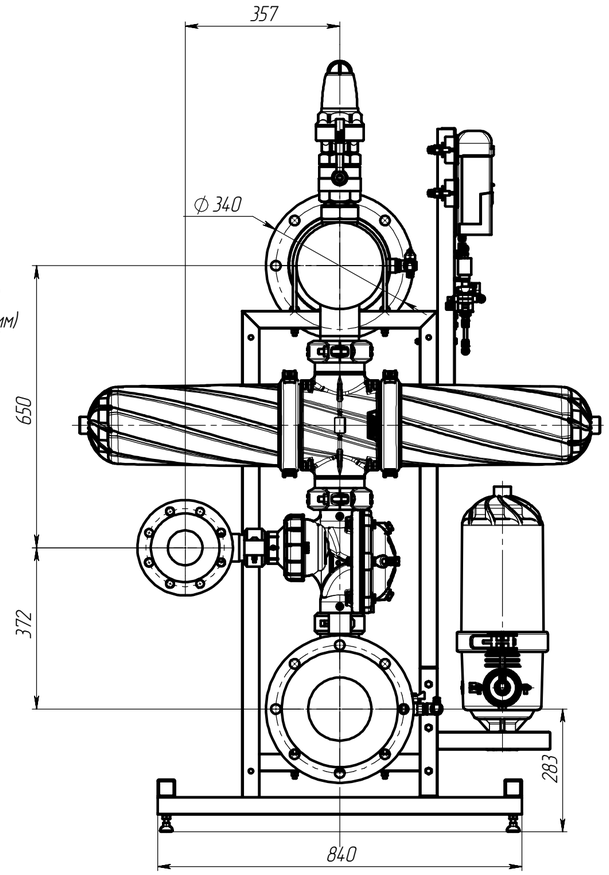

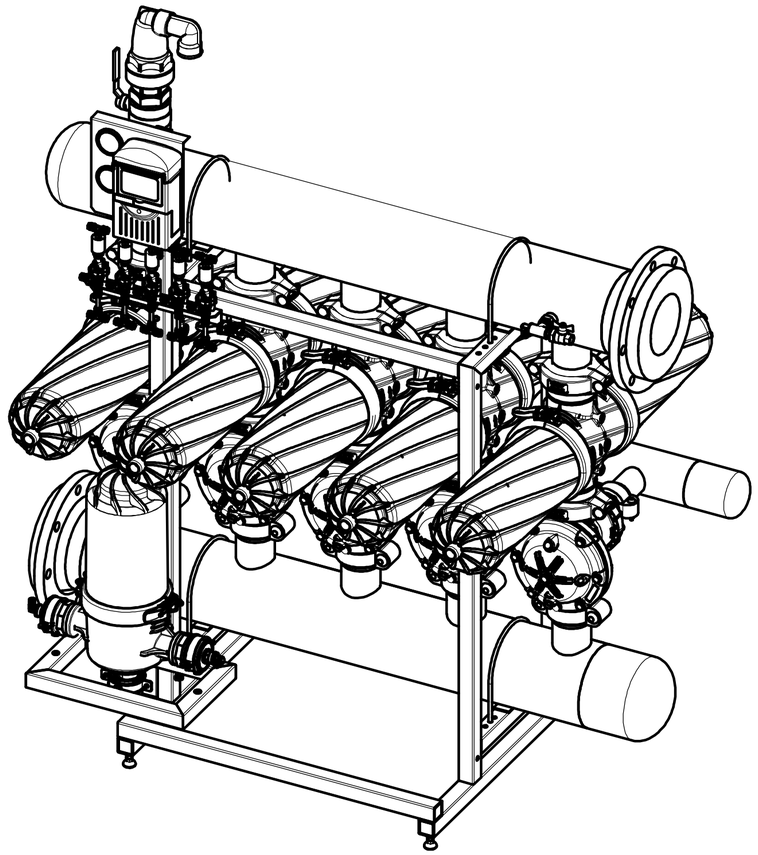

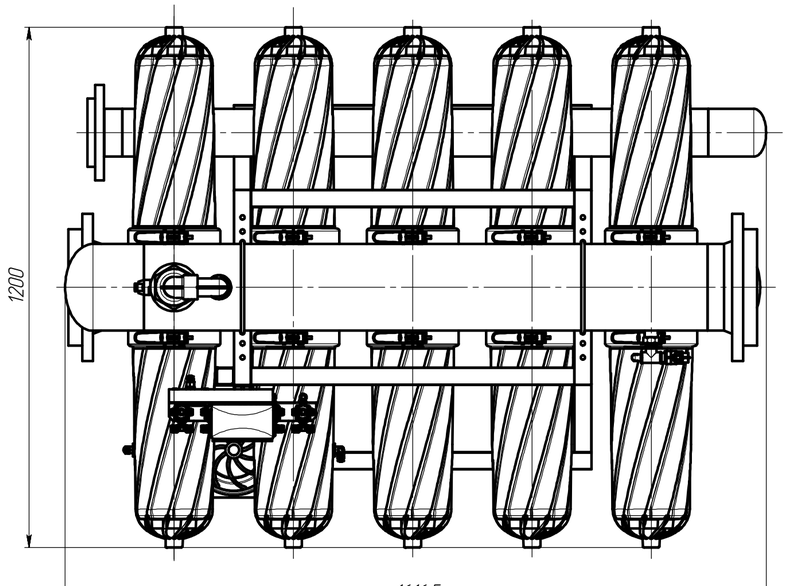

Размеры для справок.

Изм.	Лист	№ докум.	Подп.	Дата	NE.F.02.13.00.000-01СБ			
Разраб.		Маликов			Автоматический фильтр ADF 532A-SV-8	Лит.	Масса	Масштаб
Пров.		Кирик						1:10
Т. контр.		Тригуб			Сборочный чертеж	Лист	Листов 1	
Н. контр.						ЧП "НЭРЭКС"		
Утв.		Шира						

Перв. примен.

Справ. №

Подп. и дата

Инв. № дубл.

Взам. инв. №

Подп. и дата

Инв. № подл.

Шифр:

Копировал

Формат А2

Файл NE.F.02.13.00.000-01 – Автоматический фильтр ADF 532A-SV-8