ФМ50.02.000СБ

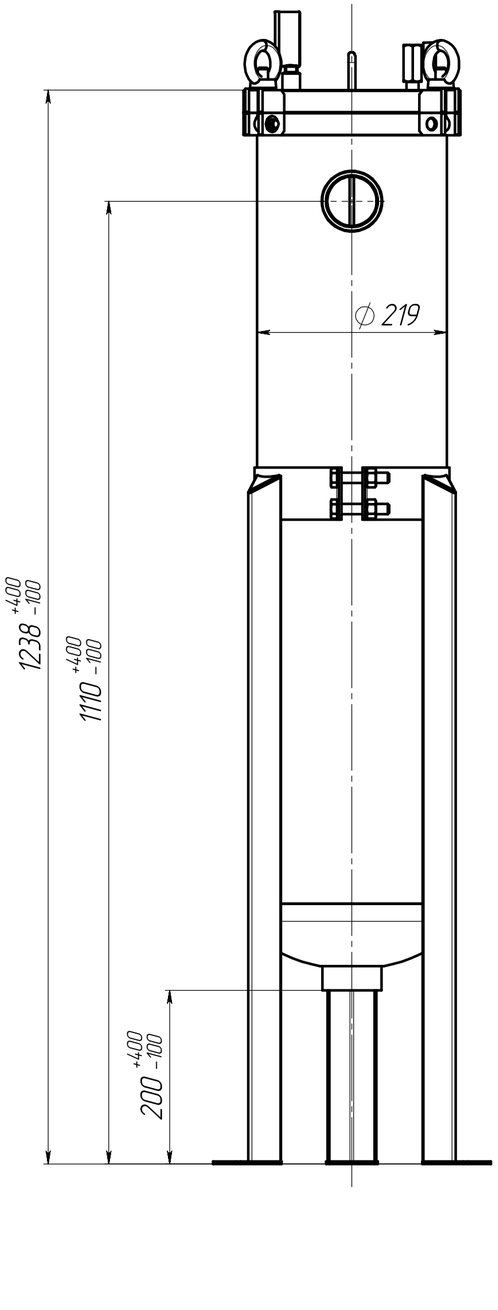

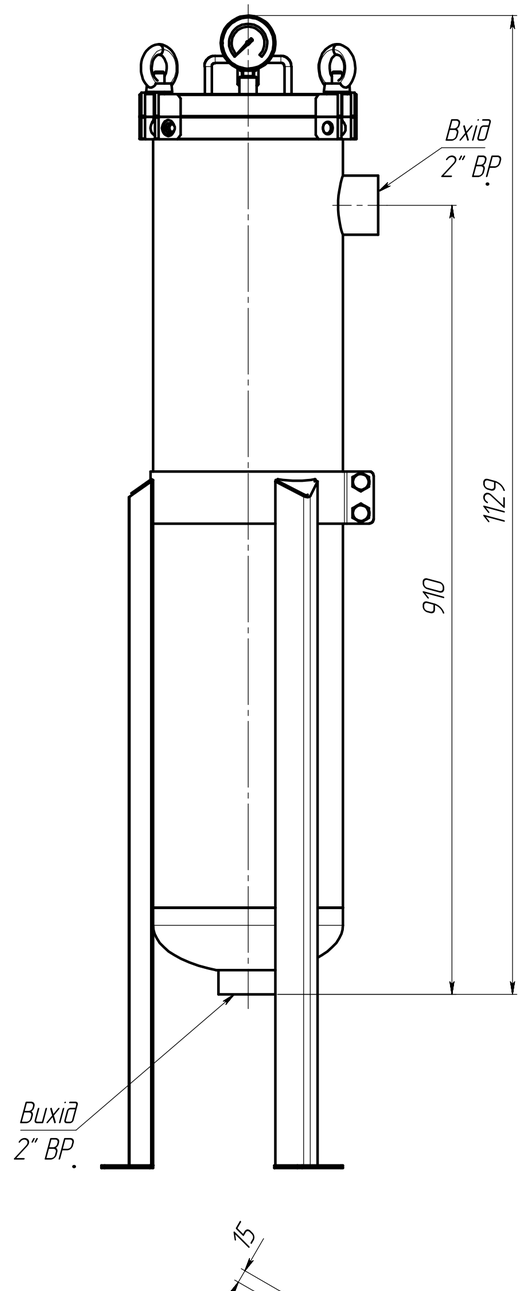

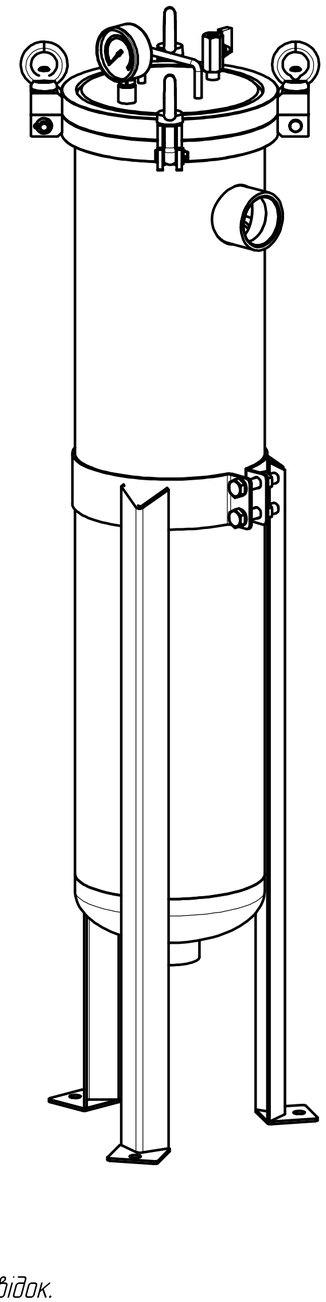

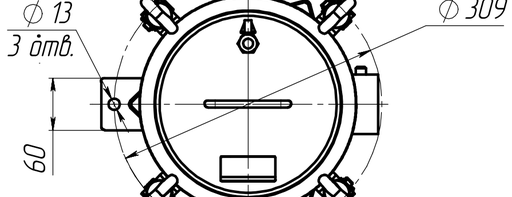

Розміри для довідок.

Зм.	Арк.	№ докум.	Підп.	Дата	ФМ50.02.000СБ		
Розроб.		Маліков			Система фільтрації SBF Long 2" BSP Сборочный чертеж	Літера / Маса / Масштаб	
Перев.		Залогін				-	1:5
Т. контр.						Аркуш 1	Аркушів 1
Н. контр.					Хромистая нержавеющая сталь	ТОВ "Мегафлоу"	
Затв.		Кирик					

Шифр: Копіював Формат А2

Перв. застосуб.

Довідковий №

Підп. і дата

Інв. № дубл.

Натом. інв. №

Підп. і дата

Інв. № справж.

Файл ФМ50.02.000СБ - Система фільтрації SBF Long 2 inch BSP